COMUNE DI CASTELNUOVO DEL GARDA

PROVINCIA DI VERONA

PIANO PER IL CONTENIMENTO DELL'INQUINAMENTO LUMINOSO NEL TERRITORIO DEL COMUNE DI CASTELNUOVO DEL GARDA

ELABORATO VALORI DI ILLUMINAMENTO RILEVATI SU SEDE STRADALE	DATA 2013 DISEGNO DOC_408
IL RESPONSABILE DEL PROCEDIMENTO Dott. Ing. GIOVANNI SPIMPOLO	IL PROGETTISTA in.tec TECNOLOGIE INTEGRATE P.I. STEFANO MAGGIOTTO STEFANO MAGGIOTTO COLLEGIO PERITI INDUSTRIALI PERITI INDUSTRIALI LAUREATI PROVINCIA di VERONA n° 856
	CONTROLLATO S.M. APPROVATO S.M. SCALA –

REV.	DATA	DESCRIZIONE DELLA REVISIONE	ESEGUITO	VERIFICATO	APPROVATO
0	MAGGIO 2013	EMISSIONE	CC	MS	MS
1					
2					
3					
COMMESSA: 367			FIRMA	FIRMA	FIRMA

Ai sensi della legge sul diritto d'autore (L. 633 del 22/04/1941) è vietata la riproduzione, duplicazione, consegna a Terzi, anche parziale, del presente elaborato senza preventiva autorizzazione scritta del Comune di Castelnuovo del Garda.

VIA TRENTO

valore Lux medi NON OK

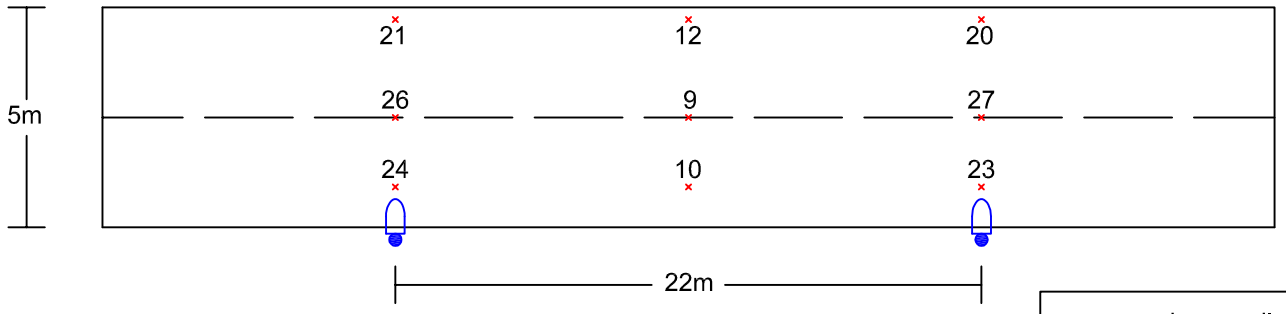

Lux medi:17

VIA TESTI

valore Lux medi OK(con "via testi 2")

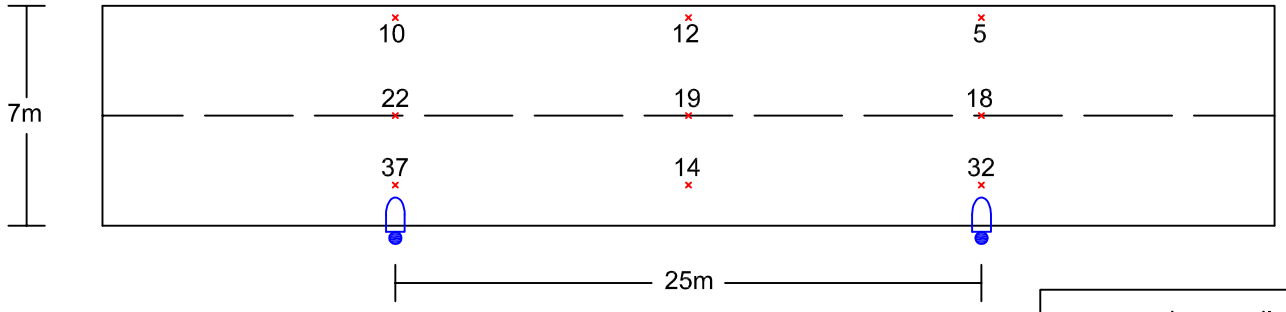

Lux medi:19

VIA SOLFERINO

valore Lux medi NON OK

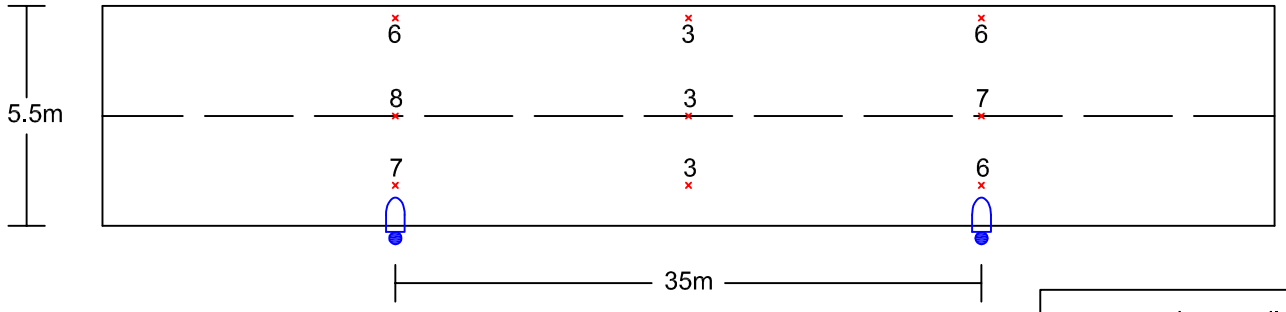

Lux medi:5

in.tec
TECNOLOGIE INTEGRATE

VIA OREGOLO

valore Lux medi OK

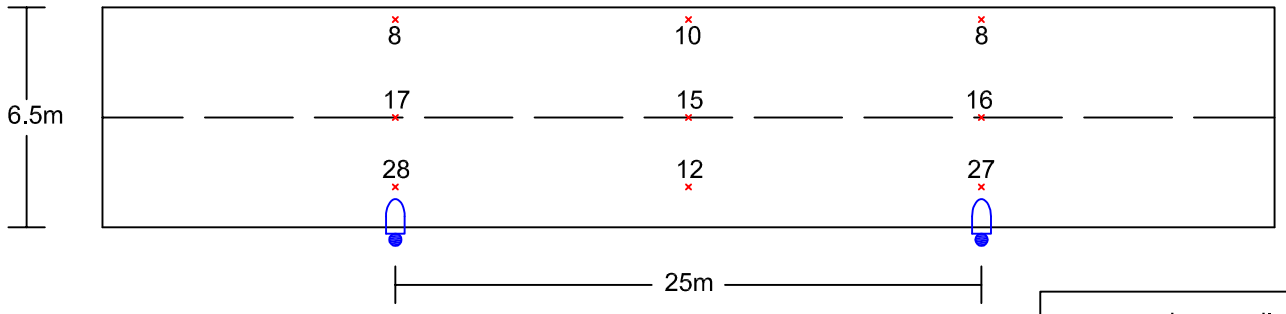

Lux medi:15

VIA SAN MARTINO(VOLPERARA)

valore Lux medi OK

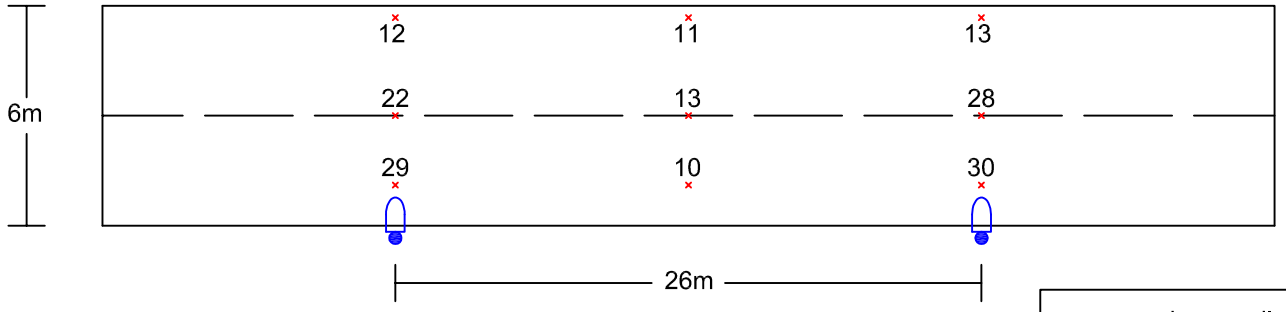

Lux medi:17

VIA ZAMBONI

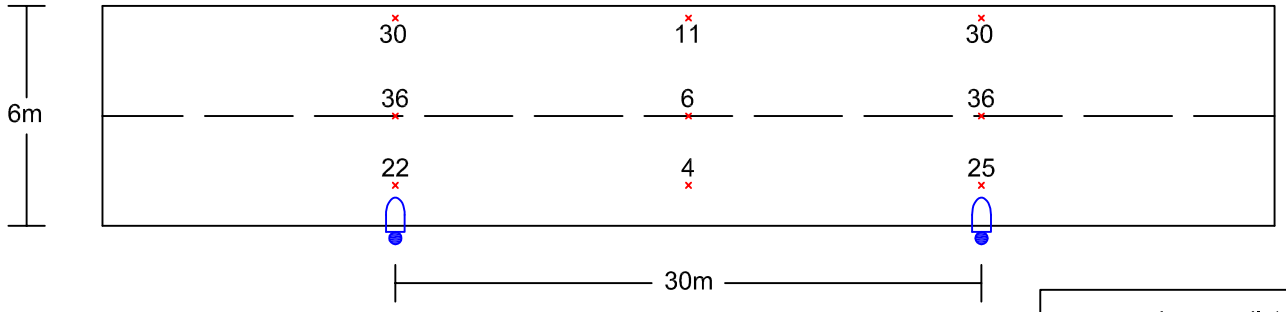

Lux medi:18.2

in.tec
TECNOLOGIE INTEGRATE

VIA MONTINI(con lanzini)

valore Lmed NON OK

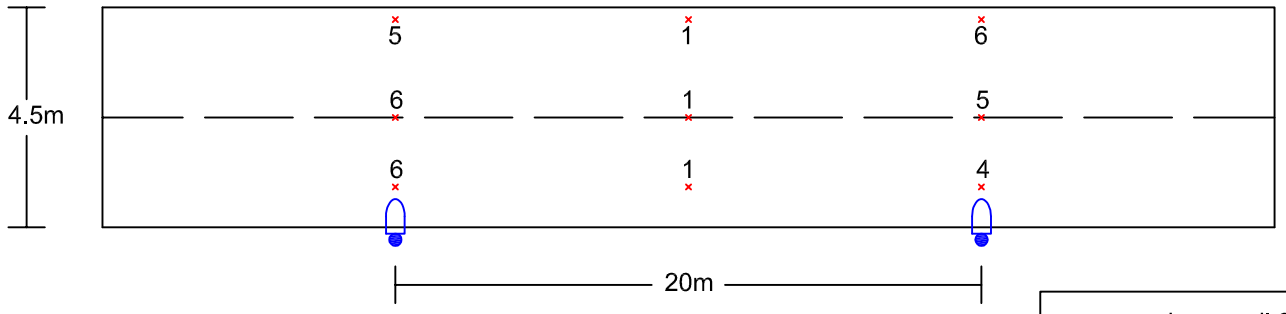

Lux medi:3.1

VIA MONTINI(con fivep)

valore Lmed NON OK

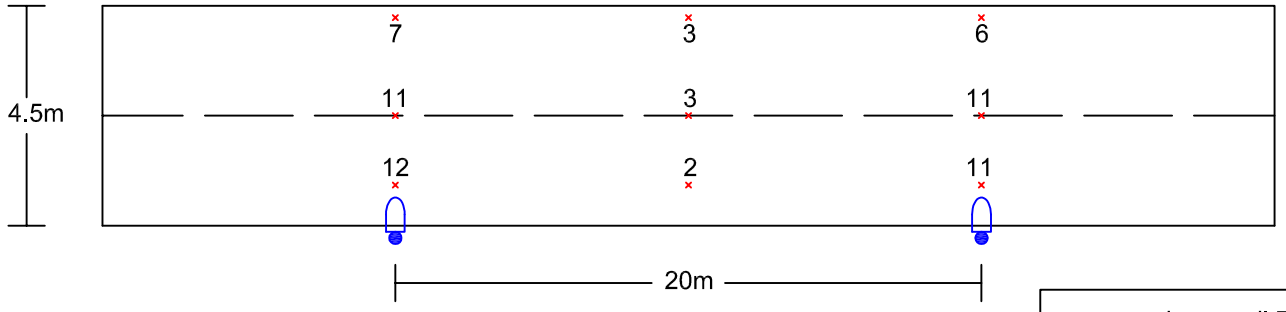

Lux medi:7.3

VIA CARDUCCI (led)

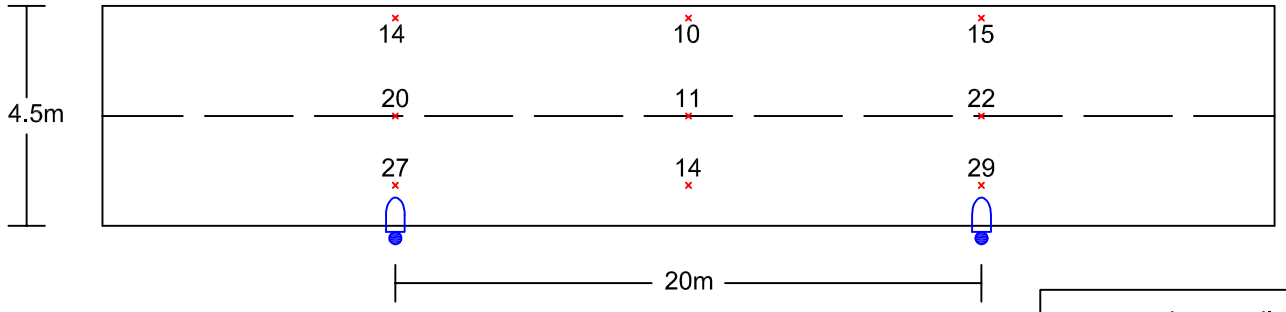

Lux medi:18

in.tec
TECNOLOGIE INTEGRATE

VIA SILANI(con sbraccio)

valore Lux medi OK

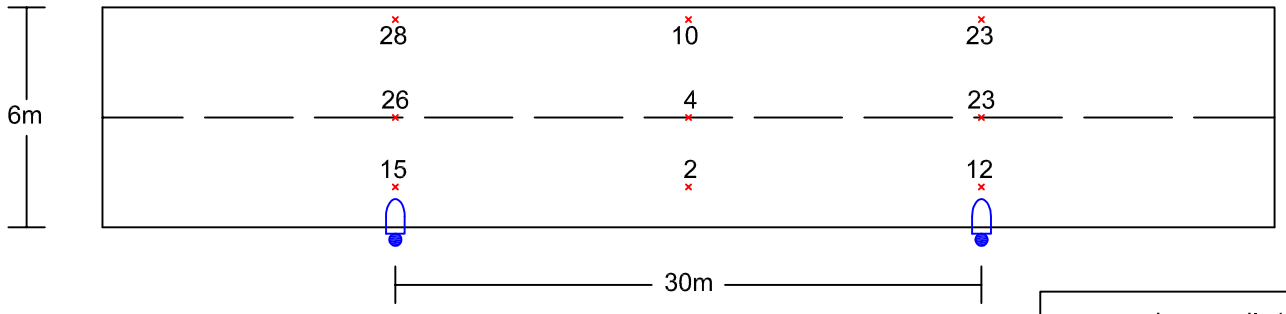

Lux medi :14.8

VIA DIAZ

valore Lmed NON OK

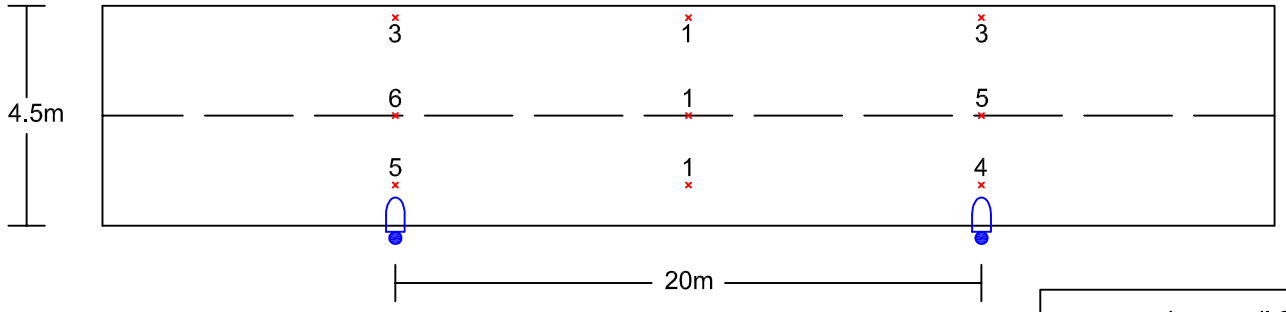

Lux medi:2.1

VIA MARTIRI DI CEFALONIA E CORFU'

valore Lux medi OK

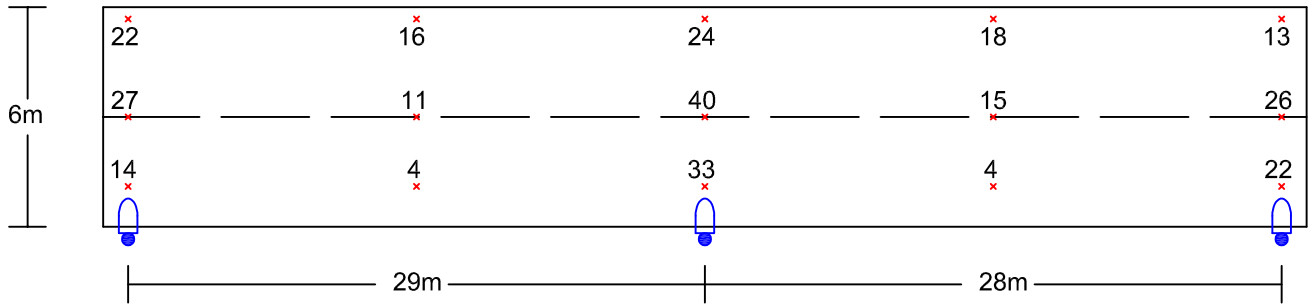

Lux medi:19.4

in.tec
TECNOLOGIE INTEGRATE

VIA DEL LAVORO

valore Lux medi OK

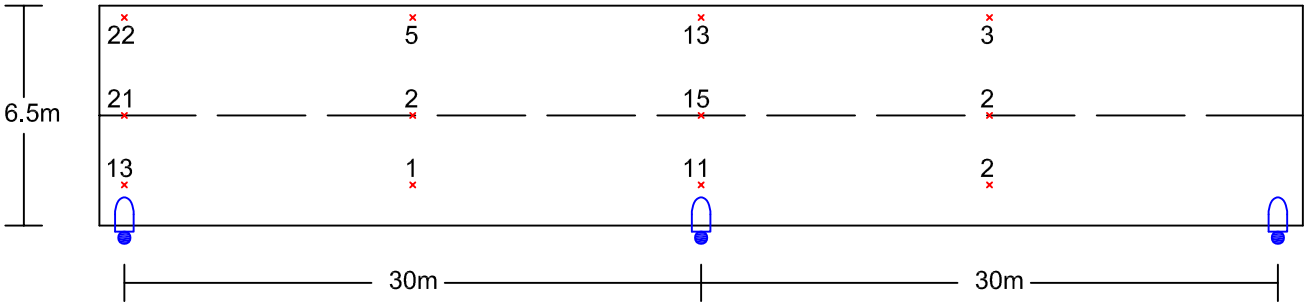

Lux medi :9.2

VIA SAN ZENO

valore Lux medi OK

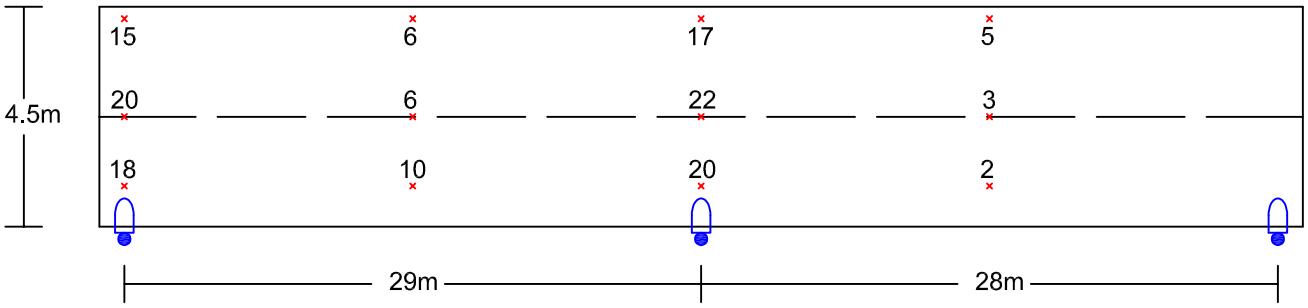

Lux medi :12

VIA XX SETTEMBRE

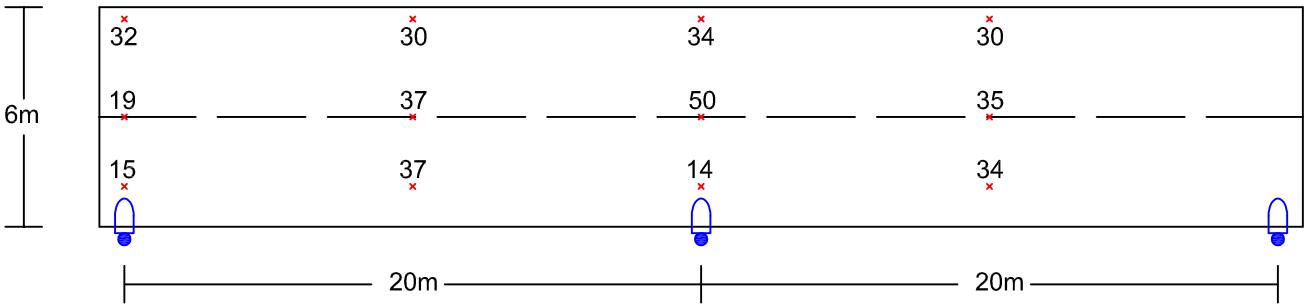

Lux medi:30.5

in.tec
TECNOLOGIE INTEGRATE

VIA FIERA

valore Lux medi OK

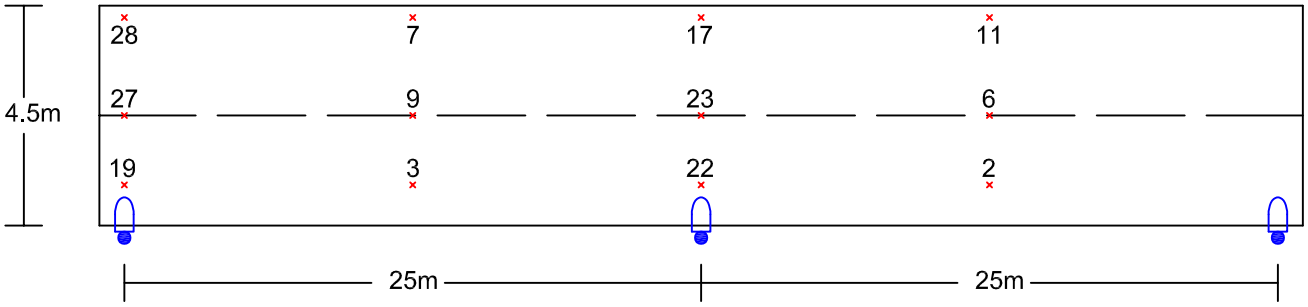

Lux medi :14.5

VIA FIERA(con sbraccio)

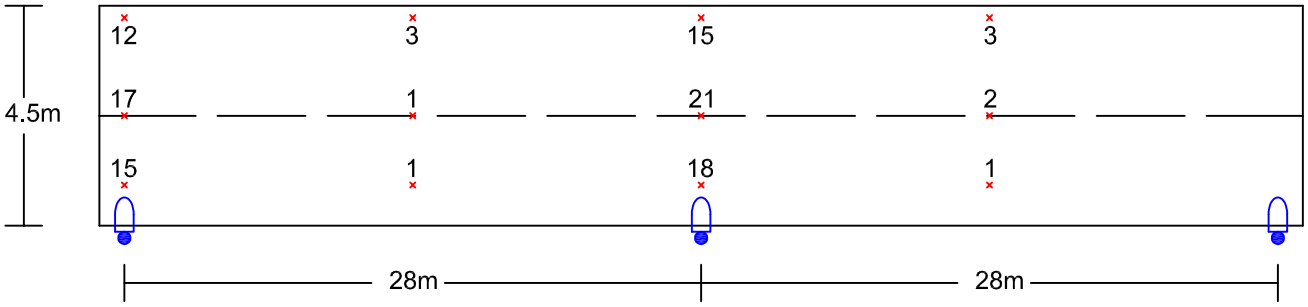

Lux medi :9.1

VIA CANOVE

valore Lux medi OK

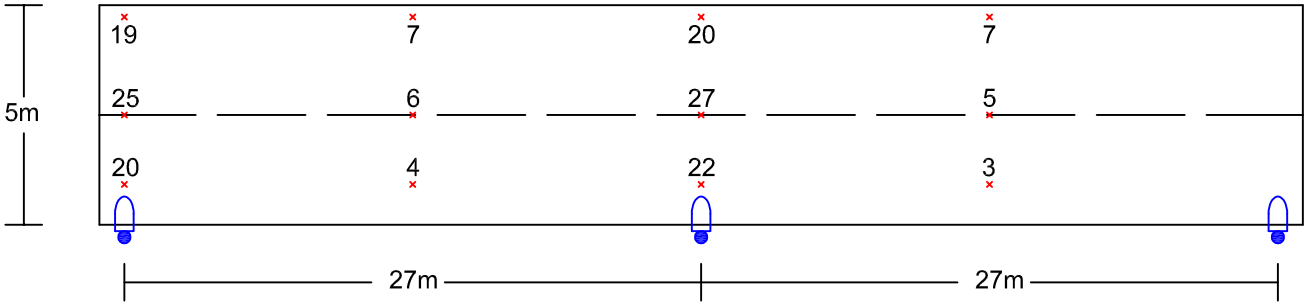

Lux medi :14

in.tec
TECNOLOGIE INTEGRATE

VIA COLOMBO

valore Lux medi NON OK

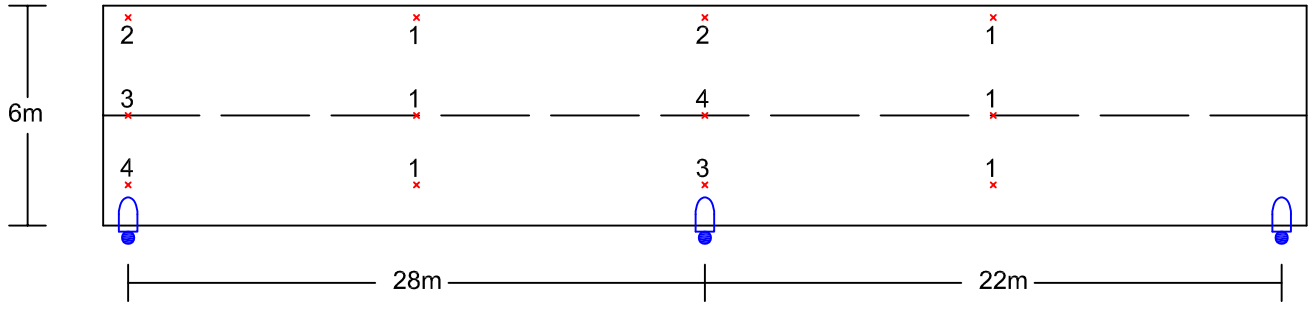

Lux medi :2

VIA MANTOVANA

valore Lux medi NON OK

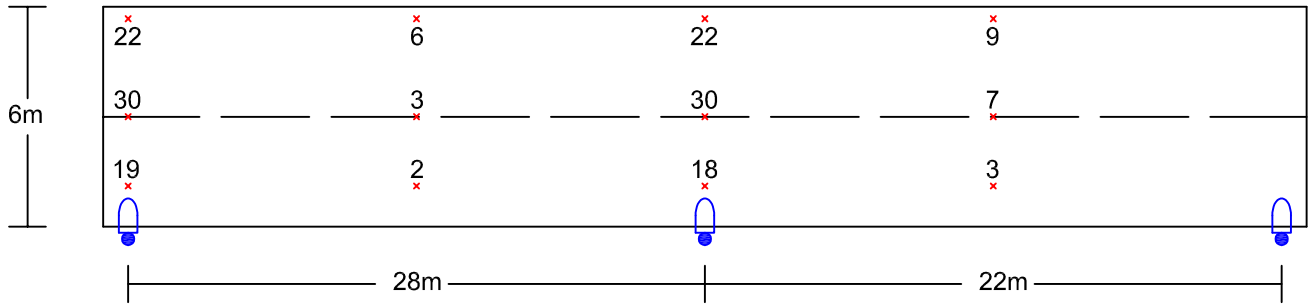

Lux medi :14.2

VIA MANTOVANA

valore Lux medi NON OK

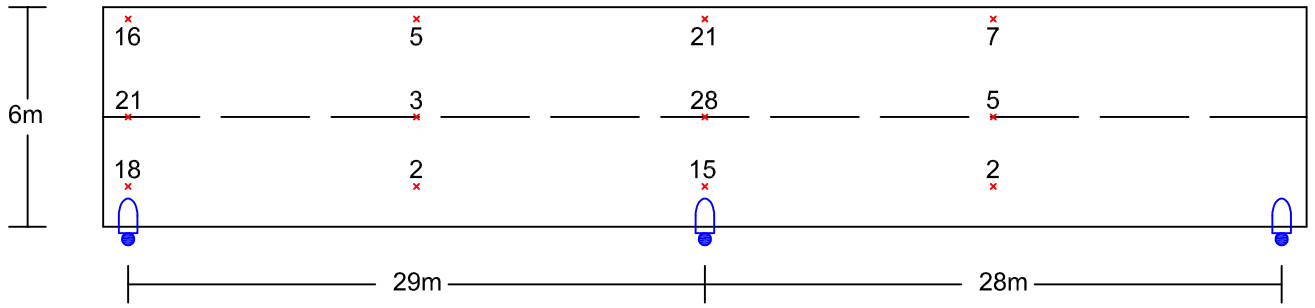

Lux medi :11.9

in.tec
TECNOLOGIE INTEGRATE

VIA CUSTOZA

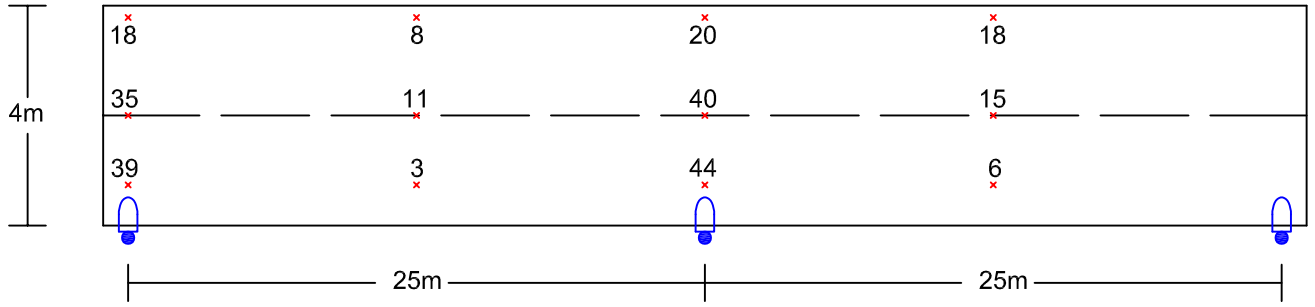

Lux medi:21.4

VIA CUSTOZA (con sbraccio)

valore Lux medi OK

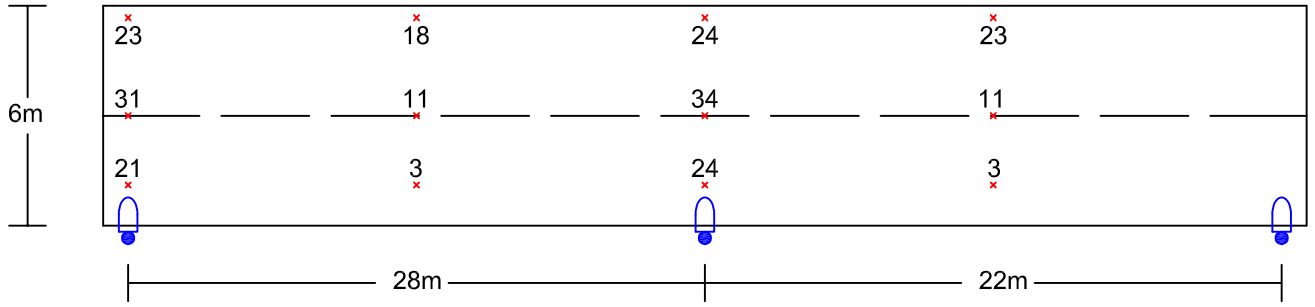

Lux medi :19.3

VIA CARDUCCI

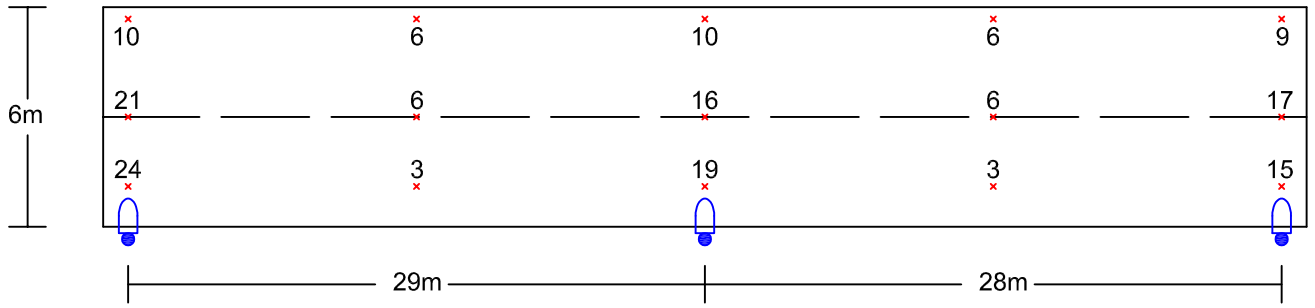

Lux medi :12

TECNOLOGIE INTEGRATE